Dane aktualne na dzień: 14-10-2026 12:15

Link do produktu: https://greenlak.pl/otlav-zawias-exacta-16mm-czesc-ramowa-ocynk-srebrny-p-21527.html

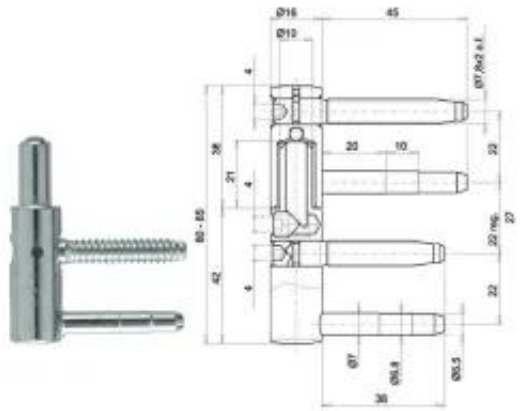

# Otlav Zawias Exacta @16mm część ramowa Ocynk srebrny

| | |
|---|---|
| Cena brutto | **110,00 zł** |
| Cena netto | **89,43 zł** |
| Dostępność | **Dostępny** |
| Czas wysyłki | **4 dni** |
| Numer katalogowy | **FCG495160H502** |
| Kod producenta | **CG495160H502** |

## Opis produktu

**Zawias 2-częściowy Ø 16 mm** – część ramowa

Opis produktu:
- Przeznaczony do drzwi drewnianych wewnętrznych i zewnętrznych
- Montaż: wkręcany do ościeżnicy (drzwi przylgowe)
- Typ: część ramowa zawiasu dwuczęściowego
- Łożyskowany na kulce, zapewnia płynny ruch drzwi
- Powłoka: galwanizowany, ocynk srebrny

Uwaga:
Do kompletnego zawiasu wymagana jest część skrzydłowa