Dane aktualne na dzień: 14-10-2026 04:34

Link do produktu: https://greenlak.pl/otlav-zawias-exacta-20mm-czesc-ramowa-ocynk-srebrny-p-21529.html

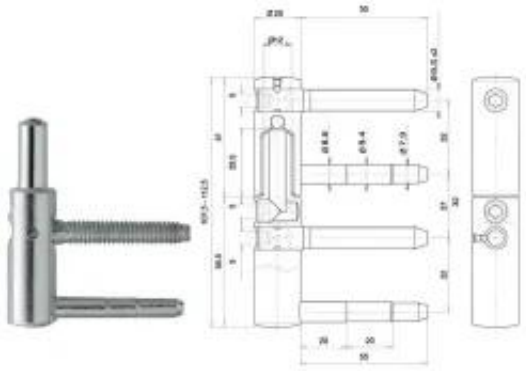

Otlav Zawias Exacta @20mm część ramowa Ocynk srebrny

Cena brutto	**110,00 zł**
Cena netto	**89,43 zł**
Dostępność	**Dostępny**
Czas wysyłki	**4 dni**
Numer katalogowy	**FCG495200H502**
Kod producenta	**CG495200H502**

Opis produktu

Zawias 2-częściowy Ø 20 mm – część ramowa

Opis produktu:
- Przeznaczony do drzwi drewnianych wewnętrznych i zewnętrznych
- Montaż: wkręcany do ościeżnicy (drzwi przylgowe)
- Typ: część ramowa zawiasu dwuczęściowego
- Łożyskowany na kulce, zapewnia płynne działanie zawiasu
- Powłoka: galwanizowany, ocynk srebrny

Uwaga:
Do kompletnego zawiasu niezbędna jest część skrzydłowa