Dane aktualne na dzień: 14-10-2026 08:26

Link do produktu: https://greenlak.pl/otlav-zawias-exacta-20mm-czesc-skrzydlowa-ocynk-srebrny-p-21528.html

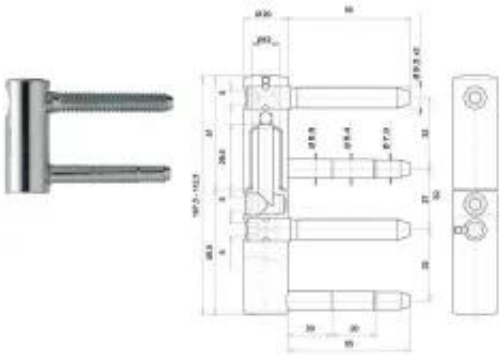

Otlav Zawias Exacta @20mm część skrzydłowa Ocynk srebrny

Cena brutto	**110,00 zł**
Cena netto	**89,43 zł**
Dostępność	**Dostępny**
Czas wysyłki	**4 dni**
Numer katalogowy	**FCF495200H502**
Kod producenta	**CF495200H502**

Opis produktu

Zawias 2-częściowy Ø 20 mm – część skrzydłowa

Opis produktu:
- Przeznaczony do drzwi drewnianych wewnętrznych i zewnętrznych
- Montaż: wkręcany do drzwi (drzwi przylgowe)
- Typ: część skrzydłowa zawiasu dwuczęściowego
- Łożyskowany na kulce, co zapewnia płynne otwieranie i zamykanie
- Powłoka: galwanizowany, ocynk srebrny

Uwaga:
Do kompletnego zawiasu potrzebna jest część ramowa