Dane aktualne na dzień: 13-10-2026 21:52

Link do produktu: https://greenlak.pl/otlav-zawias-ot-335-150-lakierowany-2-szt-czarny-p-23254.html

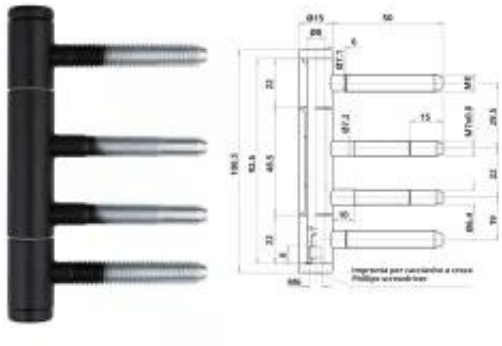

Otlav ZAWIAS OT 335 150 LAKIEROWANY 2 szt. Czarny

Cena brutto	**60,47 zł**
Cena netto	**49,16 zł**
Dostępność	**Niedostępny**
Czas wysyłki	**24 godziny**
Numer katalogowy	**FOTCI3351509N02**
Kod producenta	**OT-CI335-1509N02**

Opis produktu

Zawias o średnicy 15 mm do drzwi bez przylgowych drewnianych o maksymalnej wadze 60kg dla 2 zawiasów.

Parametry techniczne:
- Producent: Otlav
- Wykończenie: 9N - lakierowane na czarno RAL 9005
- Materiał: Mosiądz
- średnica (mm): Ø 15
- Nośność dla 2 zawiasów (kg): 60
- Materiał drzwi: Drewniane
- Ilość trzpieni: 4
- Montaż w kieszeni: Tak
- Rodzaj drzwi: Z przylgą
- Materiał ościeżnicy: Drewniana

Podana cena jest za komplet, 2 zawiasy.